1.5 Маркировка

mcr FID – 1 – 2 – 3 – 4 – 5 – 6 – 7 – 8

mcr FID	- клапан противопожарный	
(1)	60	- предел огнестойкости в минутах EI 60
	90	- предел огнестойкости в минутах EI 90
	120	- предел огнестойкости в минутах EI 120
	E120	- предел огнестойкости в минутах E 120 (дымовой клапан)
	30	- предел огнестойкости в минутах EI 30 (двойного действия)
(2)	НО	- нормально открытый
	Н3	- нормально закрытый
	DD	- двойного действия
(3)	К1	- канальное исполнение
	К2	- укороченное канальное исполнение
	К3	- многолопаточное канальное исполнение
	С1	- стеновое исполнение
	С2	- стеновое многолопаточное укороченное исполнение
	С3	- стеновое многолопаточное исполнение
(4)	A×B	- размеры клапана прямоугольно сечения (ширина × высота)
	D	- диаметр клапана круглого сечения
(5)	MBF	- электромеханический привод Belimo с возвратной пружиной
	MBE	- реверсивный электромеханический привод Belimo
	ЗМ	- электромагнитная защелка
	ММ	- возвратно-пружинный механизм
(6)	220	- напряжение питания переменного тока, В
	24	- напряжение питания постоянного тока, В
(7)	СН	- привод расположен снаружи корпуса клапана
	ВН	- привод расположен внутри корпуса клапана
(8)	TD	- термодатчик (терморазмыкатель автоматический, многоразовый)
	М3	- морозостойкое исполнение
	КК	- клеммная колодка
	РК	- распаечная коробка с клеммной колодкой
	НР	- изготовление изделия из нержавеющей стали
	ТН	- оснащение привода саморегулирующимся нагревательным кабелем
	В3	- взрывобезопасное исполнение
	КМ	- фланцевое соединение (для клапанов круглого сечения)
	НС	- ниппельное соединение (для клапанов круглого сечения)
	PD	- декоративная решетка в комплекте (PD1 – канальная, PD2 – стеновая)
	SD	- декоративная сетка в комплекте (SD1 - канальная, SD2 - стеновая)

Пример маркировки:

mcr FID - 120 - H3 - K1 - D250 - MBE(220) - HC - PK

Клапан противопожарный - огнестойкость EI120 - нормально закрытый - канальное исполнение стандарт (глубина корпуса 295 мм) - диаметр корпуса 250 мм – электромеханический реверсивный привод «Belimo» питание 220 В - привод снаружи корпуса - наличие распаечной коробки с клеммной колодкой - ниппельное соединение.

ventar-s.ru

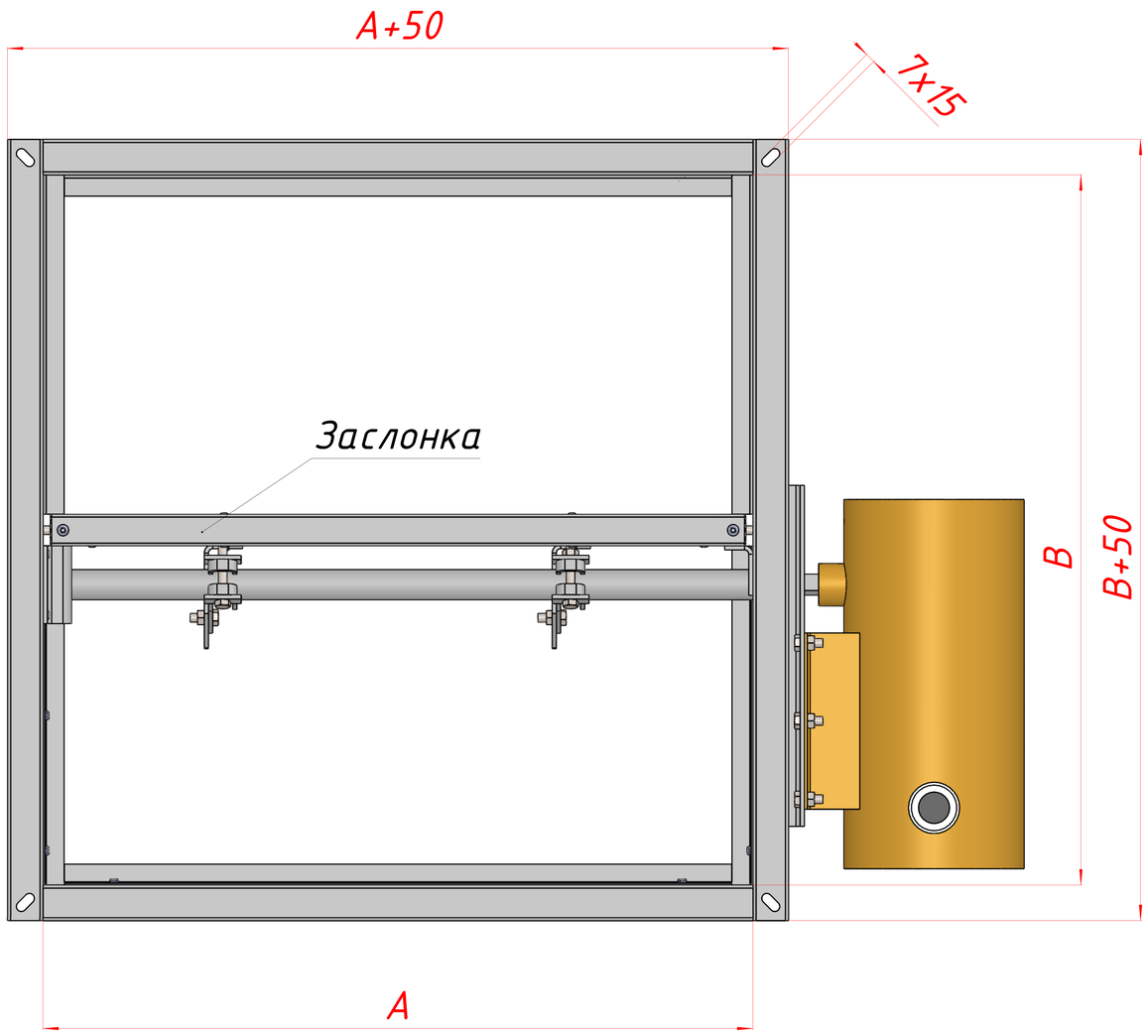
A+50
7x15
Заслонка
B
B+50
A

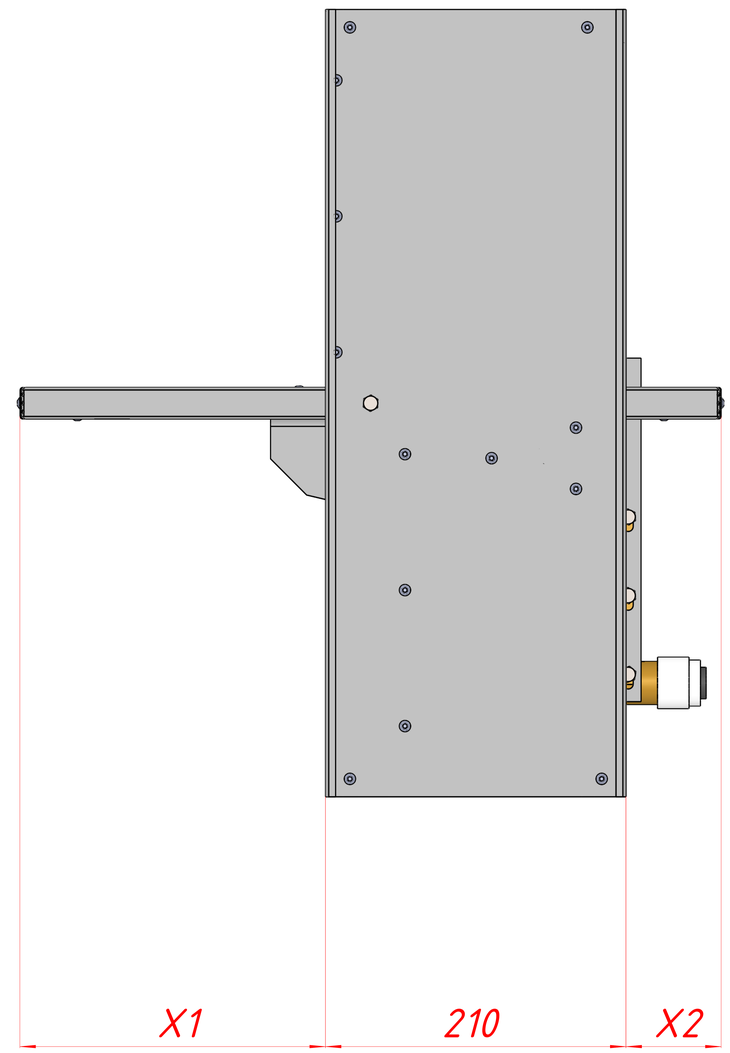
X1
210
X2

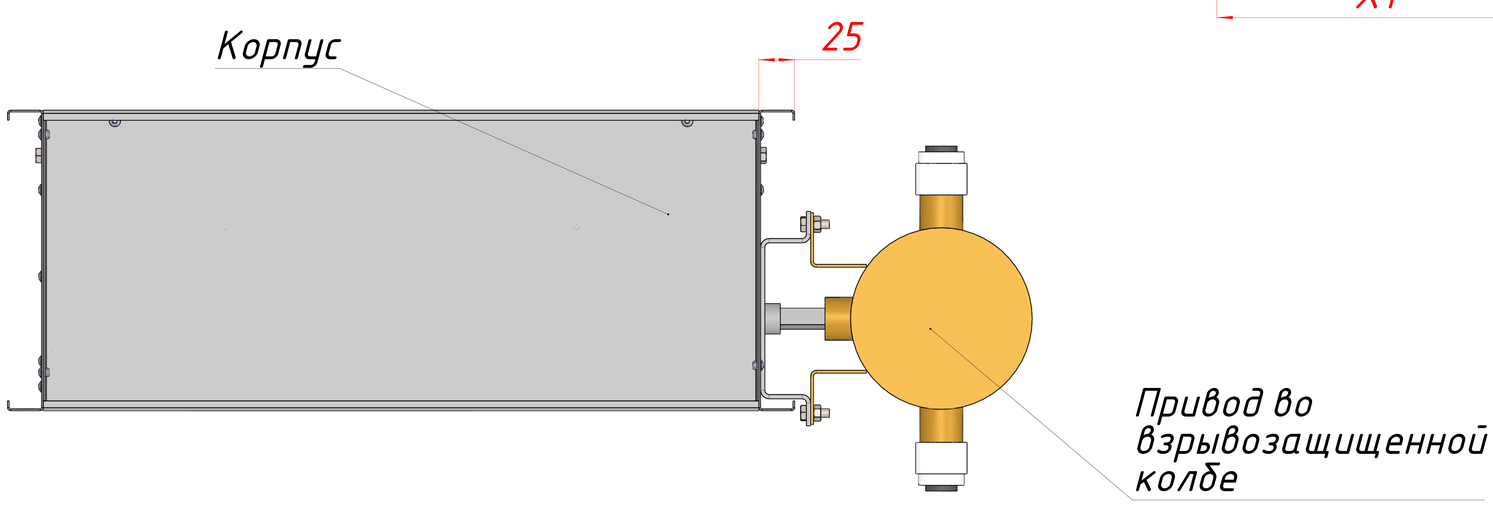
Корпус
25
Привод во взрывозащищенной колбе

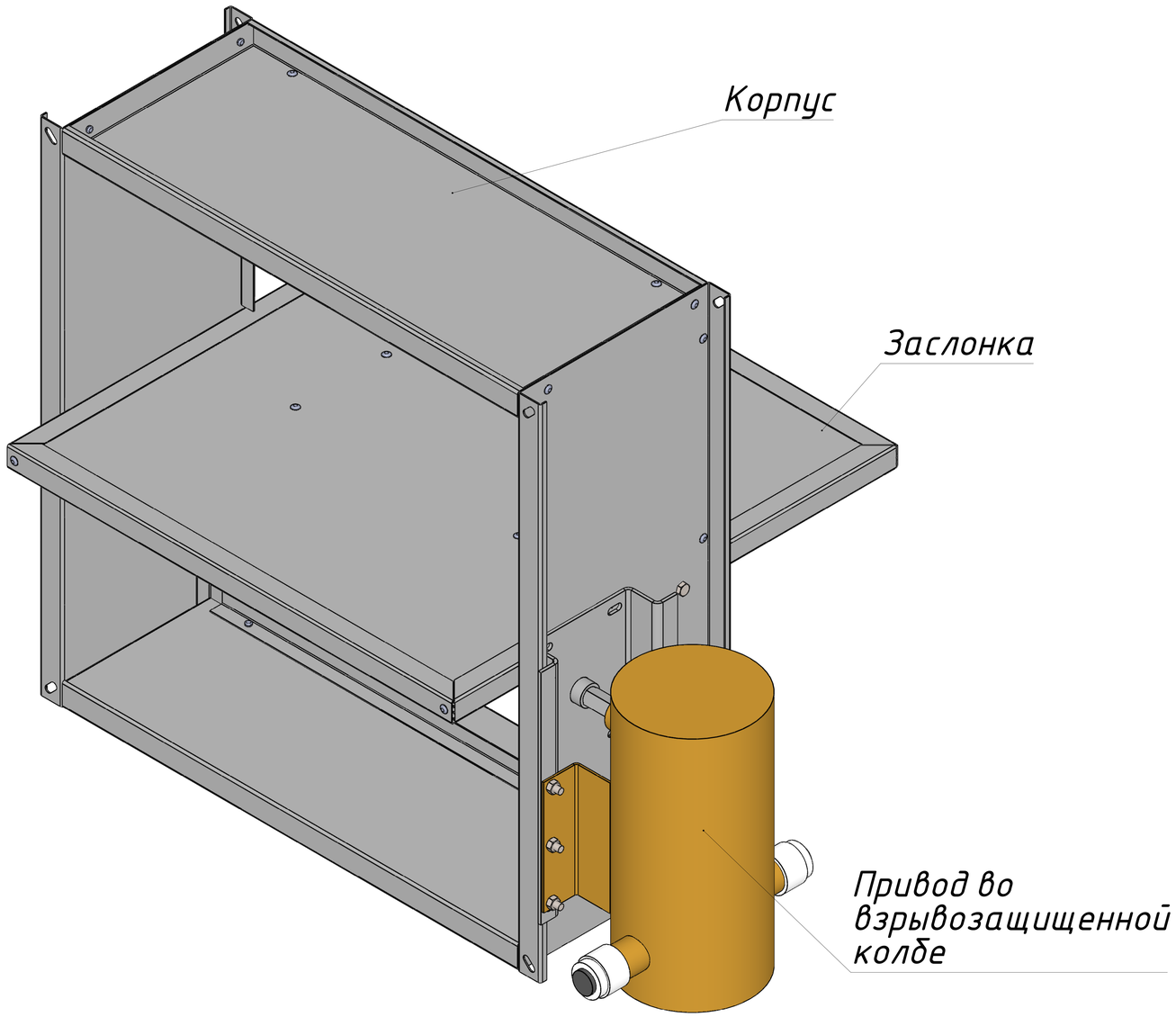
Корпус
Заслонка
Привод во взрывозащищенной колбе

1.7.2 Технические характеристики клапанов mcr FID-K2

Конструктивное исполнение	Канальный однолопаточный укороченный (К2)
Назначение	Клапан противопожарный нормально закрытый (НЗ) Клапан дымовой (НЗ)
Предел огнестойкости	• EI 120 • E 120 (дымовой)
Исполнение	• общепромышленное • из нержавеющей стали (НР)
Климатическое исполнение	• УХЛ4 (по умолчанию) • УХЛ2 (морозостойкое)
Рабочее сечение	• прямоугольное (A×B)
Пространственная ориентация	• любая
Расположение привода	• снаружи (СН) • внутри (ВН)
Типы приводящих механизмов	• реверсивный электромеханический привод • электромагнитный привод